Умные решения для вашего дома

Инвестируйте в качество жизни и повышайте ценность вашей недвижимости с СИМСтрейд

SIMSTRADE

SQUARE

AUTO SQUARE

OCTAGON

CIRCULAR

AUTO CIRCULAR

SEMI CIRCULAR

RECTANGLE

Офис

Адрес: г. Минск, ул. Уборевича 103, пом. 309

Тел: +375 29 325 30 00

E-mail: info@simslift.by

Сайт: https://simslift.by/

Инвестиция, не просто роскошь: философия СИМСТрейд

Наш опыт

Обладаем 15-летним опытом работы на рынке грузоподъемного оборудования

Экспертность

Наша экспертность позволяет реализовывать проекты любой сложности.

Иновации

Мы предлагаем высокотехнологичные решения в сегменте панорамных лифтов

TUV & CE CERTIFIED

ITALIAN MACHINE

COMPLIES TO EUROPEAN STANDARDS

8 уровней абсолютной безопасности

Фотоэлементы:
Мгновенная остановка при препятствии.

Механические тормоза:
Пассивная система экстренного торможения.

Датчик перегрузки:
Блокировка движения при превышении веса.

Аварийные выключатели:
Остановка в экстренных ситуациях.

Система эвакуации ИБП:
Автоматический спуск при отключении света.

Ограничитель скорости:
Строгий контроль движения.

Магнитный замок:
Блокировка дверей шахты.

Система эвакуации ИБП:
Автоматический спуск при отключении света.

Свобода архитектурных решений: в чем наша уникальность?

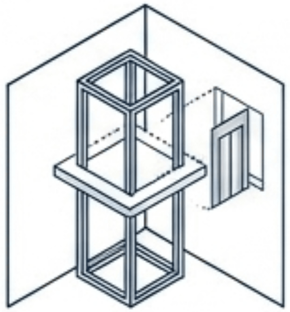

Умный монтаж.

Возможна установка как внутри, так и снаружи здания. Не требует несущих стен.

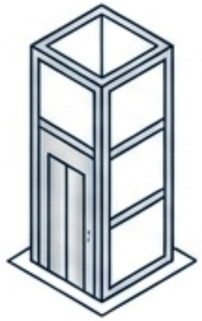

Самонесущая конструкция.

Шахте нужно только пространство, опорные балки не требуются.

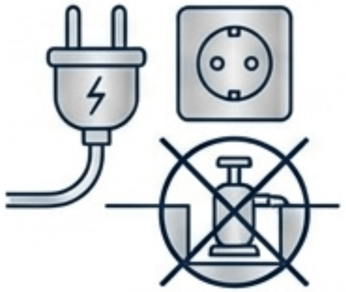

Без приямка и машинного помещения.

Подключается к розетке, без гидравлических насосов.

Концепция Plug & Go.

Поставляется как полусобранный блок — быстрая установка.

Панорамный обзор 360°.

Визуальный контакт с интерьером во время движения.

Бесшумность.

Плавная и абсолютно тихая работа.

Эко-решение.

Низкое энергопотребление и перерабатываемые материалы.

Пять совершенных форм для любого пространства

Элегантность панорамного обзора: Серии Circular & Semi Circular

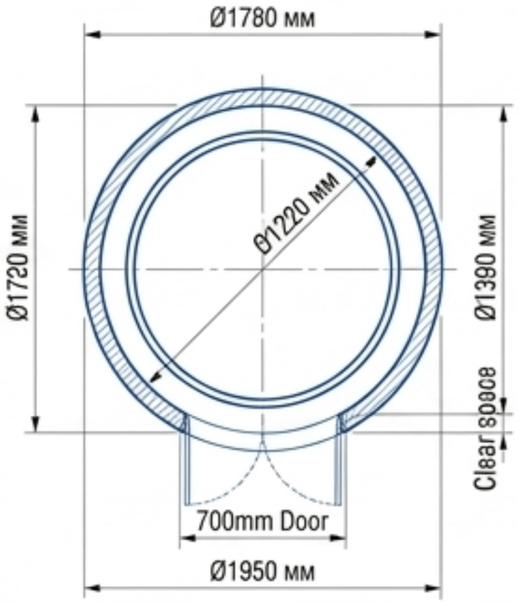

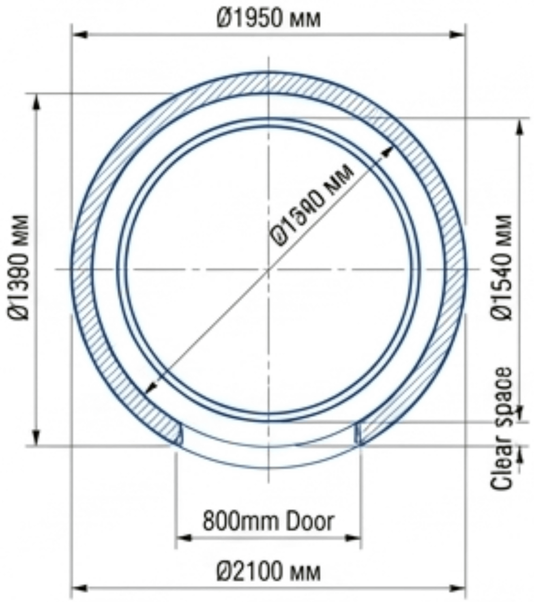

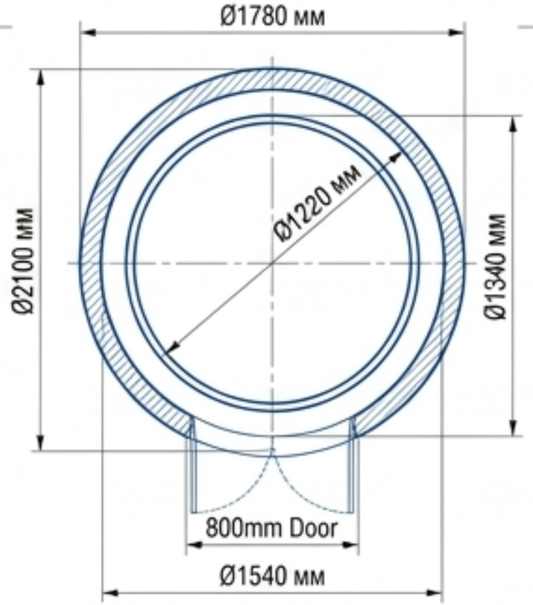

ТЕХНИЧЕСКИЕ ХАРАКТЕРИСТИКИ

- **Грузоподъемность:** от 300 кг до 450 кг
- **Двери:** Ручные, полуавтоматические или автоматические
- **Скорость:** 0.15 м/с
- **Питание:** 220V или 380V
- **Приямок:** 120-250 мм

Индивидуальная геометрия пространства: Серия Octagon

Один вход

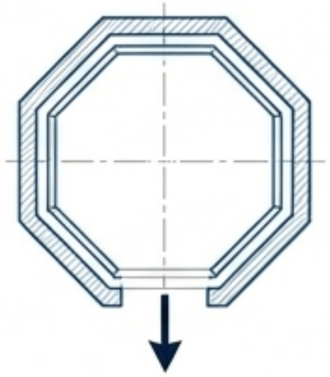

Один вход

Сквозной проход

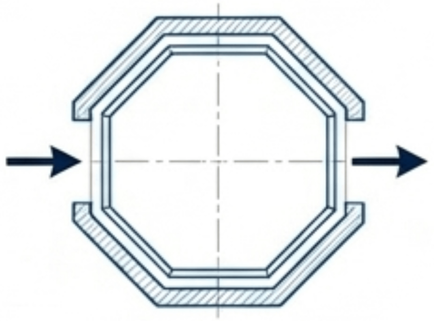

Сквозной проход

Трехсторонний доступ

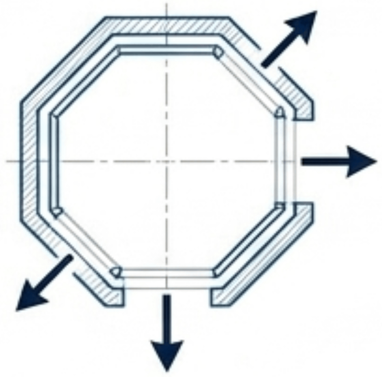

Трехсторонний доступ

Габариты

Внешние размеры:
от компактных 1000x1000 мм
до просторных 1600x1600 мм

Установка: Приямок 120 мм или полная установка без приямка (NO PIT)

Максимальная эргономика: Серии Square & Auto Square

Ручные и полуавтоматические двери

- Приямок: 120 мм. Идеально для классической установки.

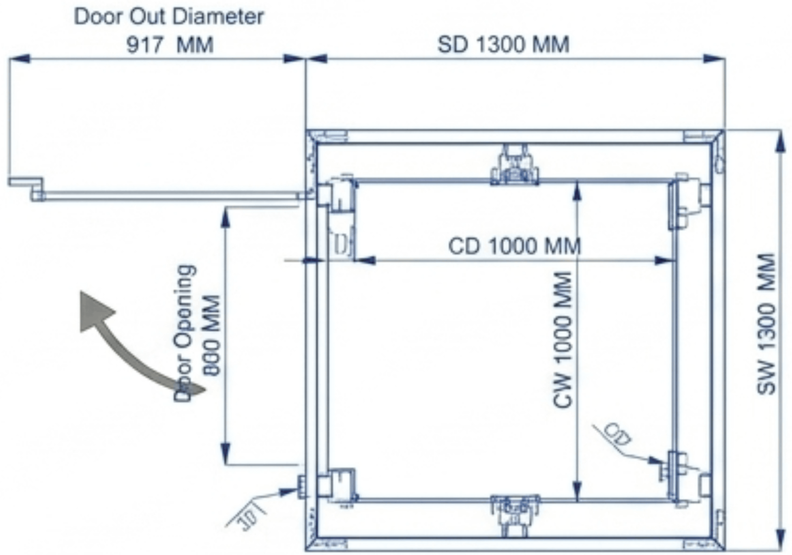

Полностью автоматические двери

- Приямок: 250 мм. Обеспечивают максимальный комфорт.

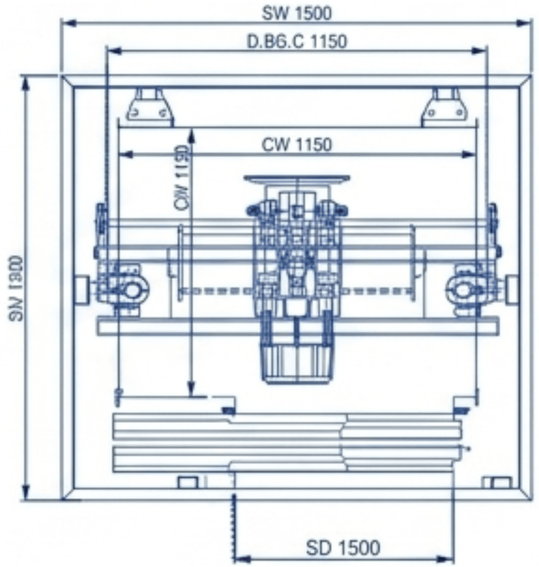

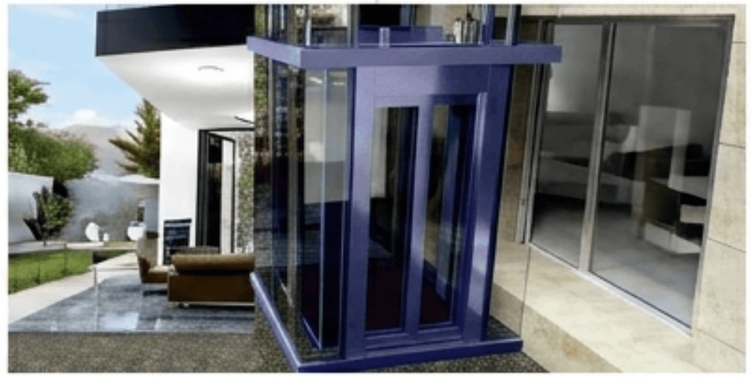

Адаптация под любой стиль: Остекление и конструкция шахты

Прозрачное стекло

Матовое стекло

Черное тонированное стекло

Безопасный прозрачный акрил

Черный акрил

Возможна установка в готовую бетонную шахту!

Окрашенная сталь (Светлая и Темная)

Безупречность в деталях: Индивидуальный дизайн кабины

Краска RAL

Нержавеющая сталь (Зеркало, Бронза, Золото)

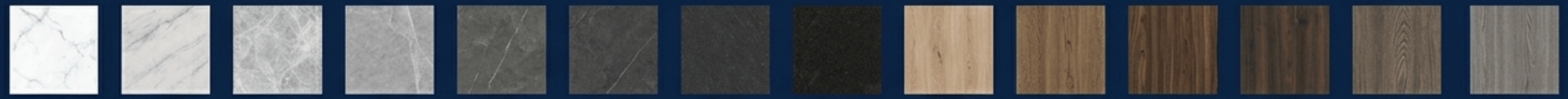

Инженерные параметры и возможности адаптации

Максимальный ход:	14 метров (до 5 остановок).
Размещение:	Внутри или снаружи здания.
Привод:	Лебедка с барабаном и энкодером (Сделано в Италии).
Управление:	Частотно-регулируемый привод.
Уровень шума:	54-56 дБ (сверхнизкая вибрация).

Кастомизация

Адаптивность (монтаж без усиления стен)

Гибкость (модернизация в будущем)

Return to Home (автоматическая парковка)

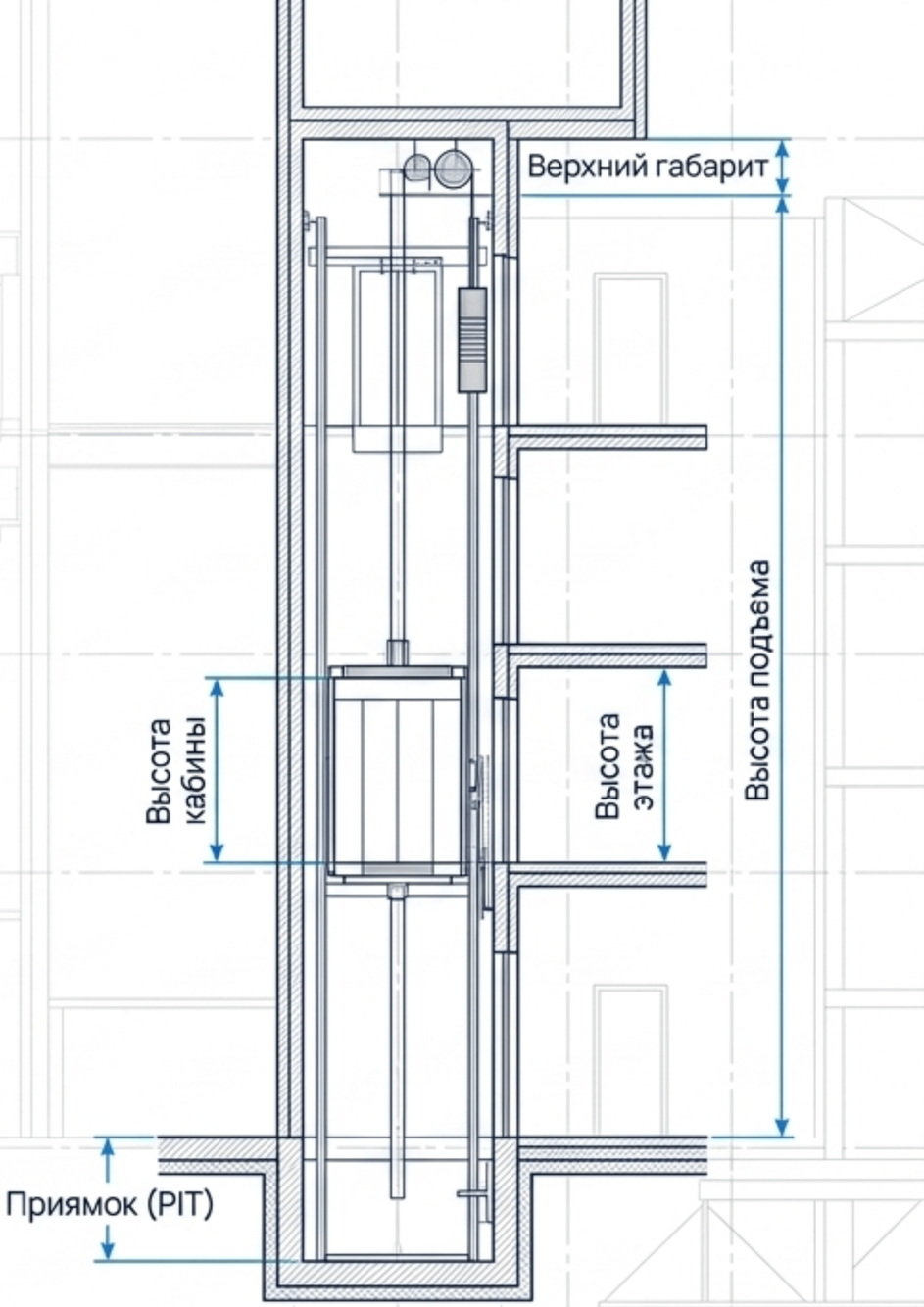

Интеграция в реальные пространства: Портфолио проектов

МЫ ПОДНИМАЕМСЯ ВМЕСТЕ

Адрес: г. Минск, ул. Уборевича 103, пом. 309
Тел: +375 29 325 30 00
E-mail: info@simslift.by
Сайт: https://simslift.by/